Guía técnica de instalación de parquet laminado.

KRONOTEX
BY SWISS KRONO GROUP

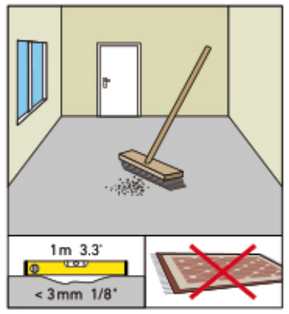

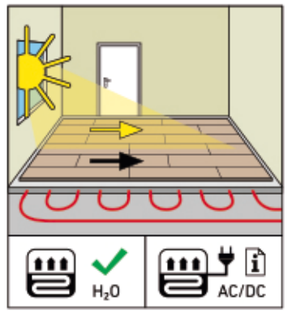

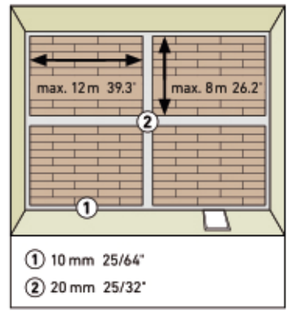

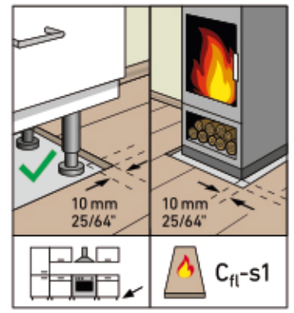

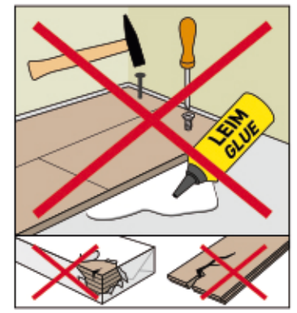

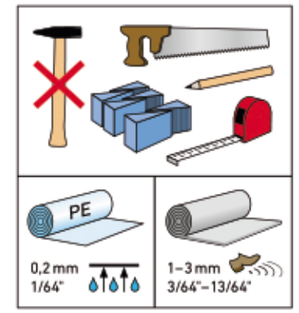

SWISS KRONO TEX GMBH & CO. KG
Wittstocker Chaussee 1
D-16909 Heiligengrabe / Germany
www.swisskrono.de
www.swisskrono.com

1

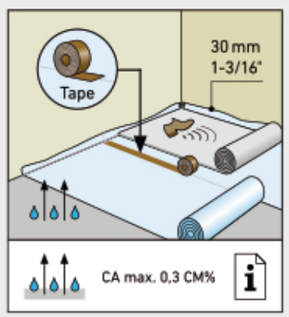

2

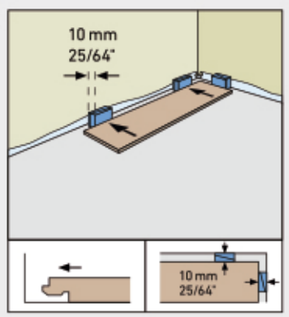

3

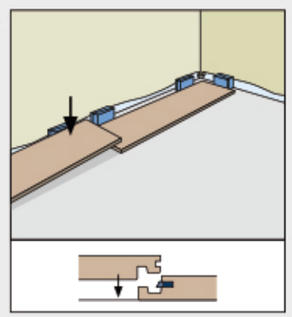

4

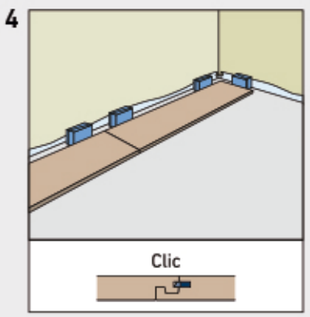

5

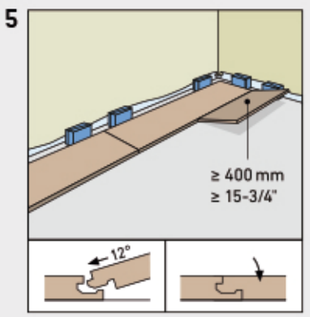

6

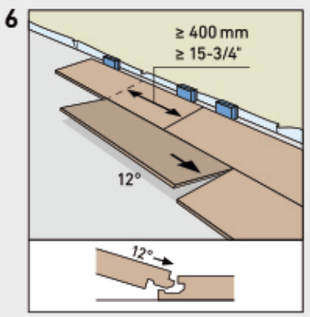

7

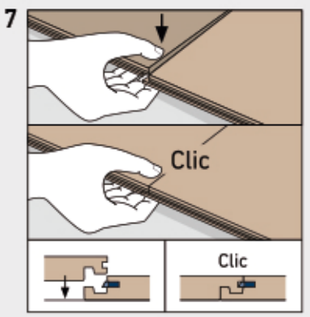

8

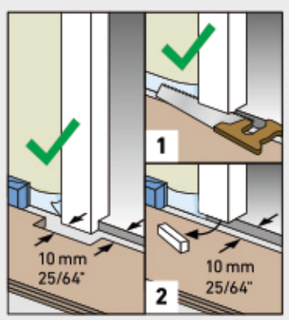

9

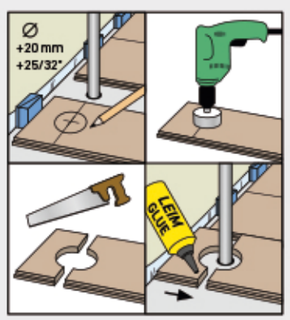

10

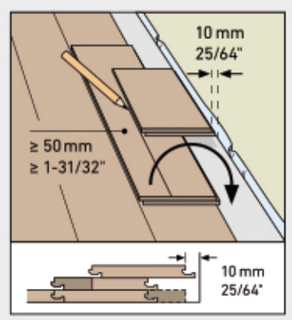

11

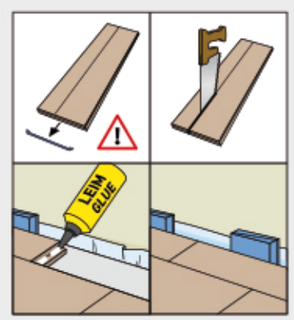

12

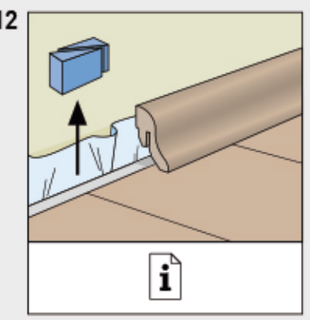

13

14

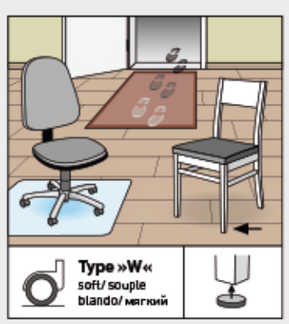

REMOVAL

Installation clips:
YouTube -Chanel
SWISS KRONO
Heiligengrabe

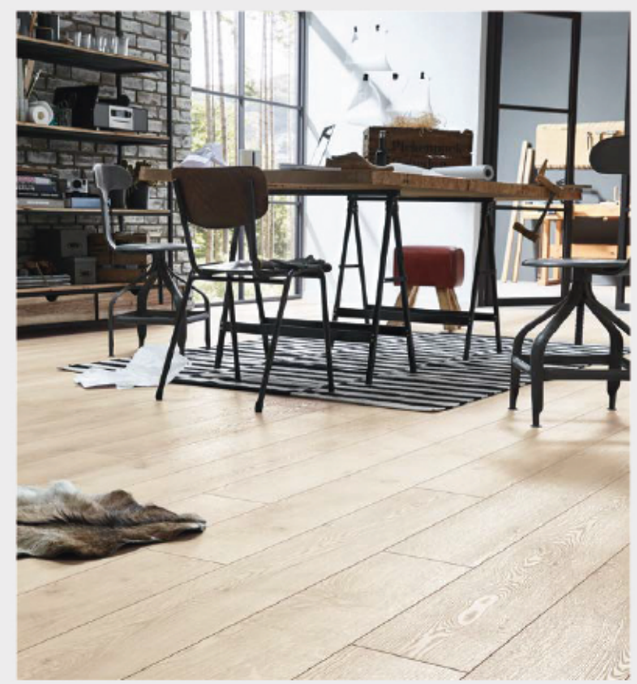

Stand 0820